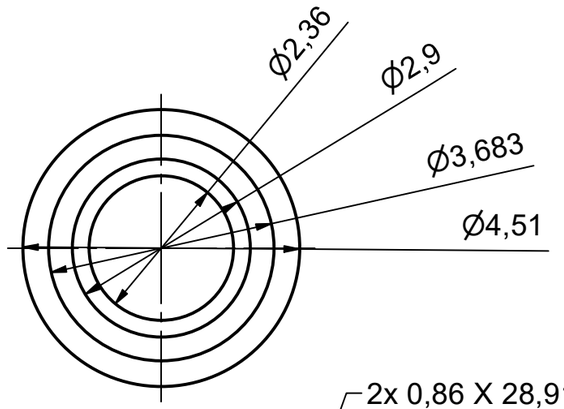

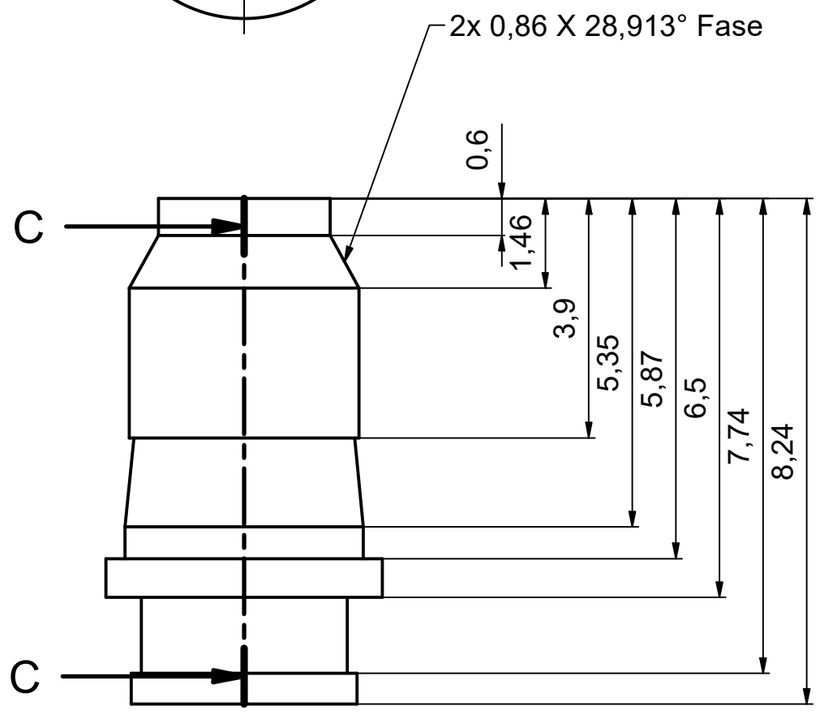

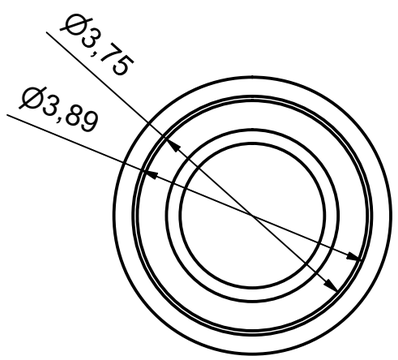

C-C (10 : 1)

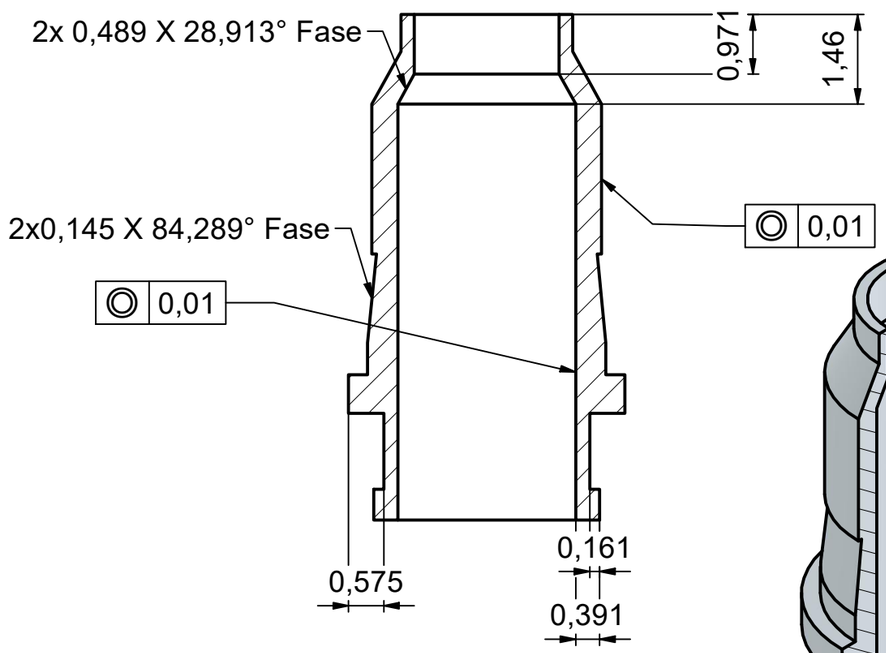

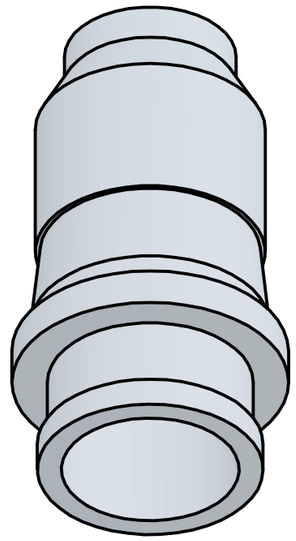

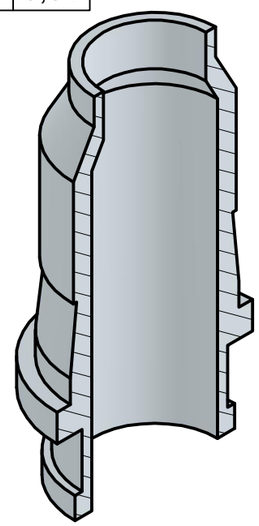

Allgemeintoleranzen / general tolerances Umformen, Zerspanen/ forming, cutting: DIN ISO 2768-fH		Werkstoff / material: Generisch Gewicht / weight: 0,000 kg	Oberflächen nach DIN EN ISO 1302 Reihe 2 / surfaces acc to DIN EN ISO 1302 range 2 = Rz100 = Rz25 = Rz6,3 = Rz1 = beliebig/any
			Maßstab/scale: 10 : 1

	Name/name	Datum/date
konstr.	Philf	06.01.2026
gezeichn.	AL-Amwi	10.02.2026
freigeg.		
Art.-Nr		

htw.
Hochschule für Technik und Wirtschaft Berlin
University of Applied Sciences

PART-Valve_seat-00-DESC

in ARBEIT

Valve_seat-Z

A3

Blatt/ sheet 1

Blätter/ sheets 1

Dateiname: Valve_seat-Z.idw